KARTA EWAKUACJI ŚMIGŁOWCA
W-3 WARM FADEC

Śmigłowiec W-3 WARM FADEC

Ewakuacja osób z pokładu w razie wypadku śmigłowca:

- **otwieranie drzwi kabiny pilotów (prawe i lewe);**

- **otwieranie drzwi przedziału medycznego prawe tylne i lewe przednie;**

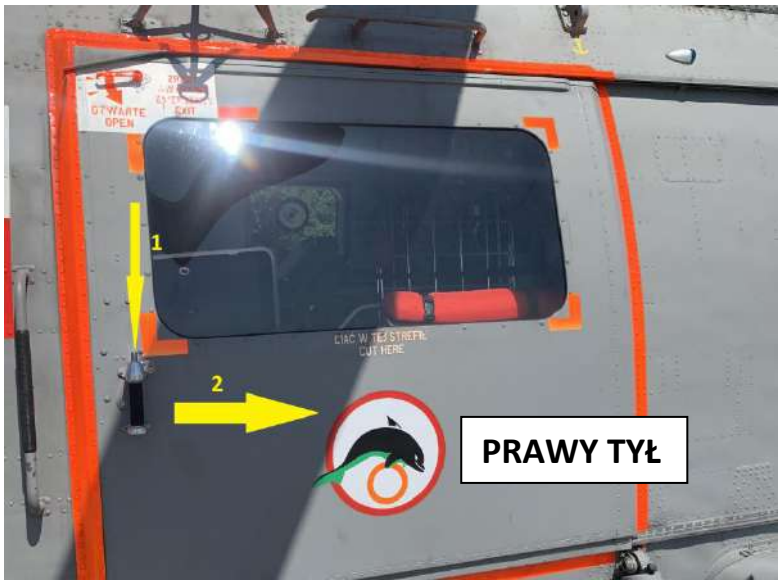

Wyjścia awaryjne w śmigłowcu W-3 WARM FADEC

- **drzwi przesuwane przedziału medycznego lewe przednie;**

- **drzwi przesuwane przedziału medycznego prawe tylne;**

- **drzwi przesuwane w kabinie pilotów, lewe –dowódcy załogi; Zrzut awaryjny**

- **drzwi przesuwane w kabinie pilotów, prawe –drugiego pilota; Zrzut awaryjny**

Miejsca w których można ciąć w przypadku braku możliwości przesunięcia, zrzutu awaryjnego (zakleszczenia) drzwi ewakuacyjnych;

Odblokowanie noszy

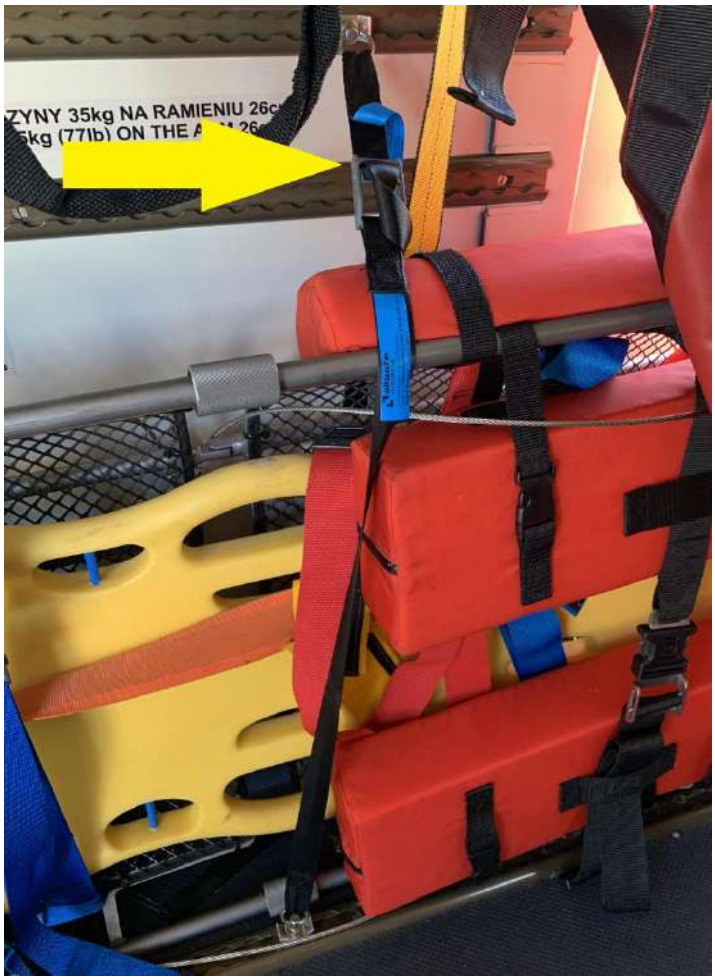

Ewakuacja załogi i pasażerów – sposób odpinania pasów

- **Dowódca załogi, II pilot;**

- **technik pokładowy, fotel środkowy kabina pilotów;**

- **Operator AIS, fotel samochodowy, przedział medyczny, na końcu kabiny po lewej stronie;**

- **pasażerowie, przedział medyczny;**

Lokalizacja akumulatorów

- **dwa akumulatory Niklowo – Kadmowe 24V;**

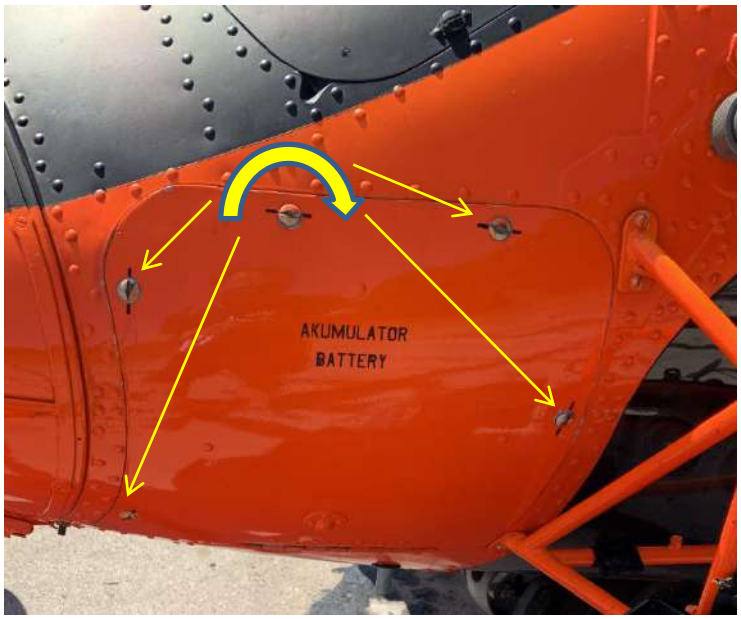

Wysunięcie akumulatorów

Lokalizacja zbiorników z paliwem lotniczym

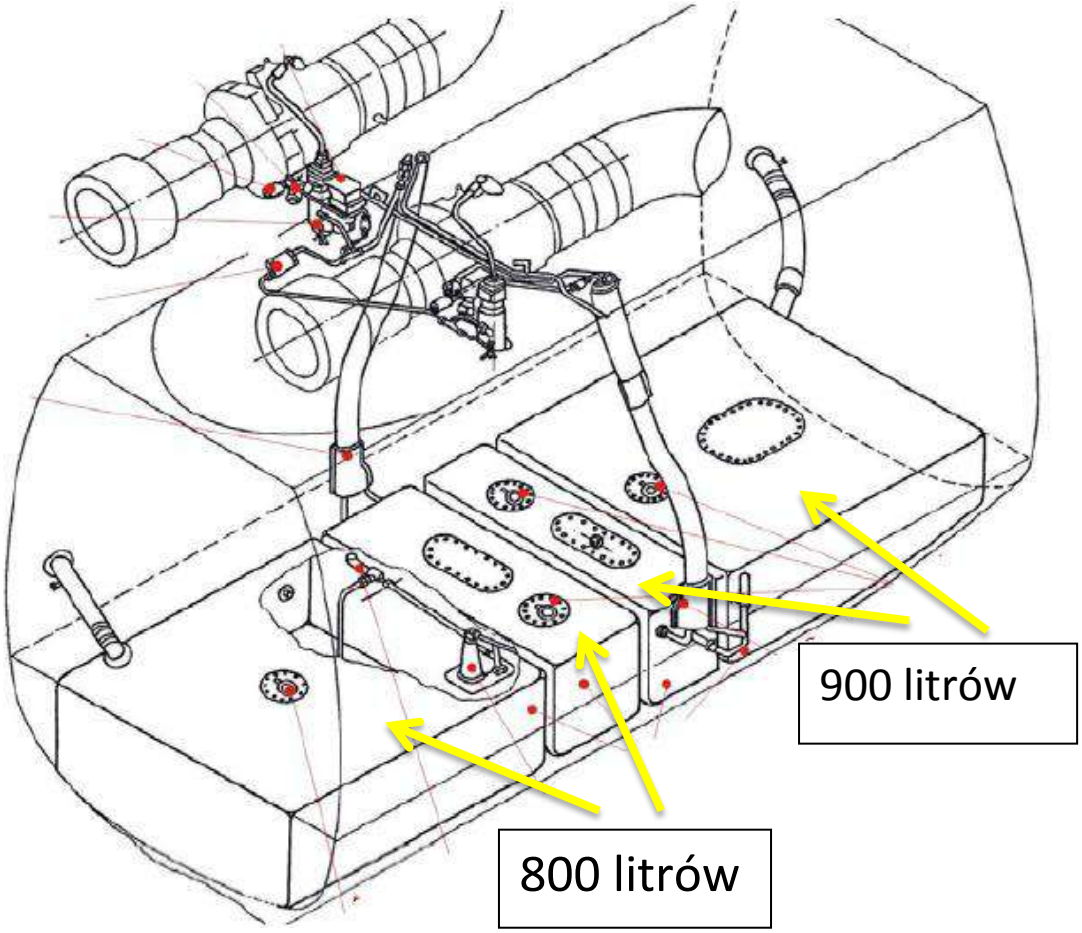

Śmigłowiec posiada dwa punkty do tankowania

Butle z tlenem znajdujące się w przedziale medycznym

- **pierwsza butla znajduje się w opakowaniu pod sufitem, na prawej burcie 2,7 litrów max. 3,0 bar; robocze 2,0 bar, substancja czynna GAZ-TLEN MEDYCZNY (tlen sprężony 99,5% bez substancji pomocniczych), masa 7kg;**
- **druga znajduje się w plecaku medycznym na prawej burcie obok kosza 2,7 litrów max. 3,0bar; robocze 2,0 bar, substancja czynna GAZ-TLEN MEDYCZNY (tlen sprężony 99,5% bez substancji pomocniczych), masa 7kg;**

Pływaki

Instalacja pływaków posiada 6 butli do napełniania pływaków, wypełnionych azotem technicznym o ciśnieniu ok. 245 bar, maksymalna temperatura wynosi + 70°C, masa jednej butli – ok 11kg

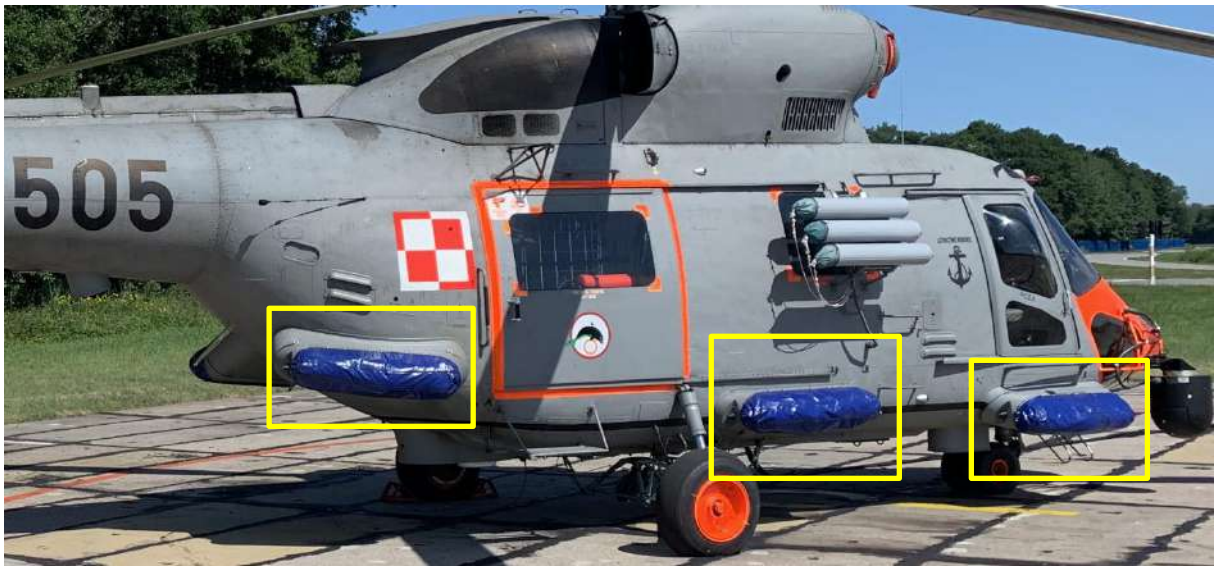

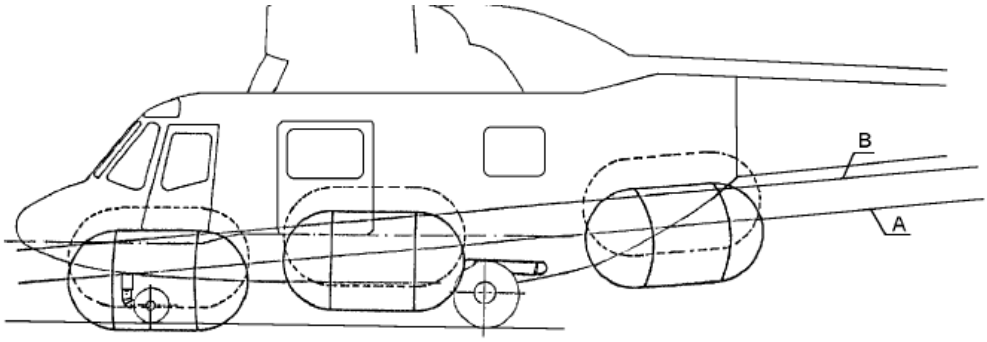

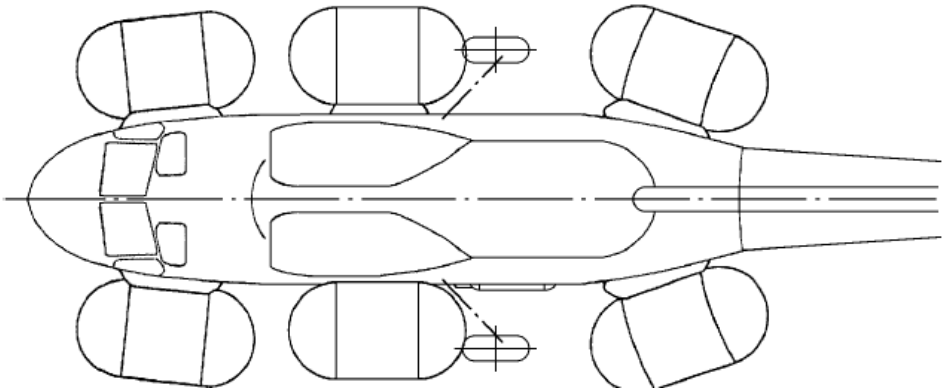

Butle znajdują się również w tratwach ratunkowych

Na śmigłowcu znajdują się dwie tratwy, jako wyposażenie standardowe, natomiast istnieje możliwość ,że na pokładzie będzie większa ilość tratw, luzem, w zależności od wykonywanej misji;

W każdej tratwie znajduje się butla, służąca do napełniania tratwy o pojemności 4834 cm³, uzupełniona w gaz 2,67kg CO_2 plus 0,85 kg N_2;

- **pierwsza tratwa znajduje się na zewnątrz śmigłowca, lewa burta, posiada uchwyt do wyczepienia (zrzutu), oddzielenia od śmigłowca;**
- **druga tratwa pod fotelem pasażera;**

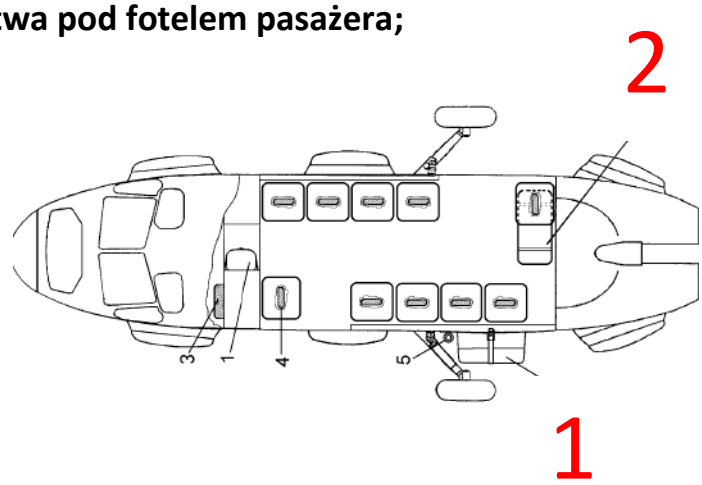

Tratwa RFD

RFD
INFLATABLE LIFERAFT

TRATWA RATUNKOWA
Masa tratwy-max.40kg
TRATWA
RATUNKOWA NR
1

DŹWIGNIA WYCZEPIENIA
TRATWY RATUNKOWEJ RFD NR 1

TRATWA RATUNKOWA RFD NR 2

LOTNICZE PŁAWY SYGNALIZACYJNE LPS-d/LPS-n

Śmigłowiec W-3 WARM FADEC wyposażony jest w lotnicze środki bojowe typu LOTNICZA PŁAWA SYGNALIZACYJNA LPS-d/LPS-n. Pławy sygnalizacyjne zamontowane są na prawej burcie w ilości 3 sztuki. Posiadają one składniki chemiczne takie jak: fosforan wapnia (karbid), acetylen.

<u>UWAGA:</u> W przypadku samozapłonu <u>zabrania się</u> kategorycznie gasić ją wodą. Do gaszenia należy użyć piasku lub gaśnic jak dla paliw płynnych.

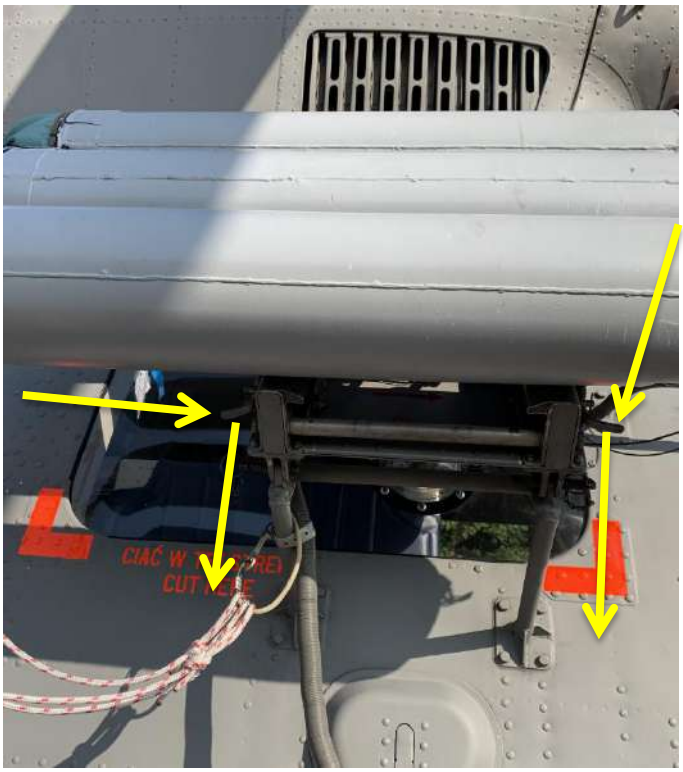

КДZ-353
505
0505

PISTOLET SYGNAŁOWY NBR-145 26mm

W kabinie pilotów znajduje się teczka z jasnej skóry, w której znajduje się pistolet sygnałowy plus 4 naboje, ponadto każdy członek załogi posiada kamizelkę taktyczną wyposażoną w świecę sygnalizacyjną typu PSND dzienno-nocna oraz pistolet sygnałowy (długopisowy) SNGH plus 10 naboi. Kamizelka posiada również aparat tlenowy typu LAU o pojemności 0.29 litra i ciśnieniu 3 bar oraz baterię zewnętrzną zasilającą radiostację ratunkową R-855.

PROCEDURA PRZEKAZANIA POSZKODOWANEGO PERSONELOWI SOR / KARETKI POGOTOWIA RATUNKOWEGO Z POKŁADU ŚMIGŁOWCA BEZ WYŁĄCZANIA SILNIKÓW – NA PRACUJĄCYM WIRNIKU

1. Zasady przekazania poszkodowanego:

- Poszkodowany w asyście personelu aeromedycznego (i/lub technika pokładowego) opuszcza śmigłowiec przez lewe drzwi kabiny ładunkowej.
- Poszkodowany w asyście personelu aeromedycznego (i/lub technika pokładowego) opuszcza śmigłowiec przez prawe drzwi kabiny ładunkowej.
- Ze względu na stan zdrowia poszkodowany może opuścić śmigłowiec o własnych siłach lub zostać z niego wyniesiony w środku ratowniczym.
- Warunkiem koniecznym do spełnienia podczas przekazania poszkodowanego jest opuszczenie przez dowódcę załogi dźwigni skoku i mocy w skrajne dolne położenie, przestawienie pracy silników na zakres MGZ (Mały Gaz Ziemia) oraz zahamowanie kół podwozia głównego.
- Przez cały czas, podczas przekazywania poszkodowanego, pilot utrzymuje drążek w położeniu neutralnym, dźwignię skoku w położeniu dolnym oraz stopy na sterownicy nożnej ustawionej w neutralnej pozycji.
- W każdym przypadku, po zakończeniu przekazywania poszkodowanego z pracującymi silnikami, należy przed startem **sprawdzić zamknięcie drzwi kabiny ładunkowej.**

2. Przebieg przekazania poszkodowanego:

- Dowódca załogi podaje komendę: **„OTWÓRZ DRZWI”.**
- Technik pokładowy otwiera lewe drzwi kabiny ładunkowej, przełącza łączność pokładową w położenie SPU – CIĄGŁE NADAWANIE, podaje komendę: **„DRZWI OTWARTE”** i dokonuje

obserwacji przestrzeni przed śmigłowcem, meldując natychmiast o ewentualnych zagrożeniach.

- Na komendę dowódcy załogi: **„MOŻESZ WYJŚĆ”**, technik pokładowy odpina THL od sieci telefonu pokładowego i wychodzi ze śmigłowca. Następnie, poruszając się w strefie bezpiecznej, odchodzi od śmigłowca poza strefę pracy wirnika nośnego. W tym czasie personel aeromedyczny pozostaje z poszkodowanym i przygotowuje go do wyprowadzenia (wyniesienia). Technik pokładowy zabezpiecza śmigłowiec przed podejściem osób niepożądanych do śmigłowca. Następnie ustawia karetkę pogotowia we właściwym miejscu, zgodnie z ustaleniami z dowódcą załogi i personelem aeromedycznym.
- Jeżeli istnieje taka konieczność (stan poszkodowanego jest poważny i jest potrzebna pomoc w przeniesieniu środka ratowniczego z poszkodowanym) poszkodowanego przeprowadza do śmigłowca personel karetki pogotowia (personel SOR).
- Po ustawieniu karetki w ustalonym miejscu technik pokładowy podaje sygnał wzrokowy **„OK – WSZYSTKO W PORZĄDKU”**, zgłaszając gotowość do podejścia do śmigłowca w celu pomocy w wyprowadzeniu (wyniesieniu) poszkodowanego.
- Technik pokładowy pokazuje sygnał wzrokowy dowódcy załogi. W sytuacji, gdy wyprowadzenie (wyniesienie) będzie odbywało się przez prawe drzwi kabiny ładunkowej, sygnał wzrokowy pokazuje drugiemu pilotowi , a ten informuje o tym dowódcę załogi.
- Dowódca załogi gestem przywołującym zezwala technikowi pokładowemu na podejście do śmigłowca i rozpoczęcie wprowadzenia (wyniesienia) poszkodowanego. Jednocześnie przez łączność pokładową informuje personel aeromedyczny : **„TECHNIK GOTOWY – MOŻNA OPUSZCZAĆ ŚMIGŁOWIEC”.**
- Wyprowadzenie (wyniesienie) poszkodowanego odbywa się lewymi bądź prawymi drzwiami kabiny ładunkowej, z pomocą personelu karetki (personelu SOR) jeżeli istnieje taka potrzeba. Zespół wyprowadzający (wynoszący) porusza się sprawnie zwartą grupą w strefie bezpiecznej po najkrótszej linii od śmigłowca poza strefę pracy wirnika nośnego. Za bezpieczeństwo odpowiada technik pokładowy i personel aeromedyczny.

- Następnie personel aeromedyczny przekazuje informację o stanie poszkodowanego, rodzaju udzielonej pomocy, okolicznościach zdarzenia i innych faktach. Po zakończeniu przekazywania poszkodowanego personelowi karetki pogotowia ratunkowego (personelowi SOR) podaje sygnał wzrokowy: **„OK –WSZYSTKO W PORZĄDKU”** , zgłaszając do podejścia do śmigłowca.
- Dowódca załogi lub drugi pilot gestem przywołującym zezwala personelowi aeromedycznemu i technikowi pokładowemu na podejście do śmigłowca.
- Po wejściu na pokład śmigłowca zamykają drzwi, podłączają się do łączności pokładowej i meldują: **„NA POKŁADZIE – DRZWI ZAMKNIĘTE”.**

UWAGI:

1. Personel latający, realizujący loty ratownicze w sytuacjach nieokreślonych w niniejszej procedurze, ma obowiązek podejmować decyzje, kierując się obowiązującymi przepisami, własną wiedzą oraz doświadczeniem, zachowując jak najwyższy możliwy poziom bezpieczeństwa.
2. Ze względu na specyfikę i różnorodność realizacji zadań ratowniczych ostateczną decyzję o sposobie przekazania poszkodowanego podejmuje dowódca załogi w porozumieniu z personelem aeromedycznym, biorąc pod uwagę wszystkie czynniki warunkujące bezpieczne wykonanie zadania oraz skuteczne udzielenie pomocy.

ZASADY BEZPIECZNEGO PORUSZANIA SIĘ W POBLIŻU ŚMIGŁOWCA

1. Do śmigłowca (tzn. na odległość mniejszą niż 30 m) mogą podejść wyłącznie te osoby, które są niezbędne do przekazania poszkodowanego lub wykonania innego zadania.
2. Do śmigłowca podchodź na wyraźny sygnał (znak) po zatrzymaniu się zespołu napędowego (wirnik, śmigło ogonowe).
3. Zawsze zbliżaj się do śmigłowca z boku (strefy dozwolone na rysunku poniżej).
4. Nigdy nie przechodź w rejonie śmigła ogonowego śmigłowca!
5. Nigdy nie przechodź pod belką ogonową.
6. Nigdy nie podchodź do śmigłowca od strony wznoszącego się zbocza! Uważaj na łopaty wirnika nośnego.
7. Pamiętaj, że gdy omijasz naturalne przeszkody (np. nierówności), możesz bezwiednie znaleźć się za blisko wirnika nośnego lub śmigła ogonowego.
8. Pamiętaj, że śmigło ogonowe jest niewidoczne, gdy kręci się z dużą prędkością.
9. Pamiętaj, że łopaty wirnika nośnego obniżają się, gdy obroty wirnika maleją.
10. Po przekazaniu pacjenta kontakt z załogą nawiązuj tylko radiowo lub wizualnie, nie zbliżaj się do śmigłowca.
11. Chroń oczy przed unoszącym się pyłem i zanieczyszczeniami. Strażacy powinni mieć założone hełmy i opuszczone przyłbice.
12. Nie pal w odległości mniejszej niż 50 m od śmigłowca.

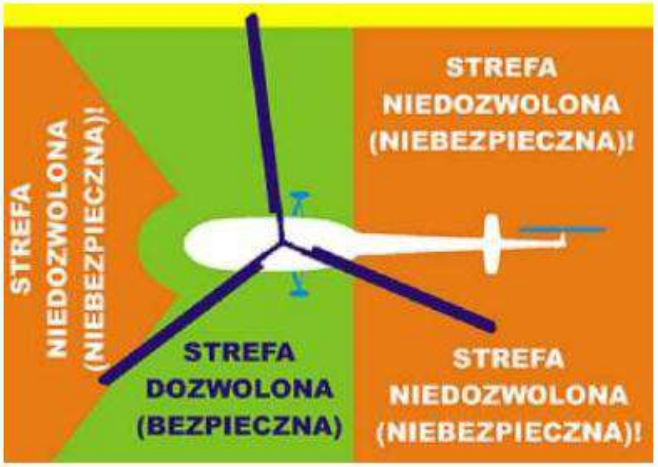

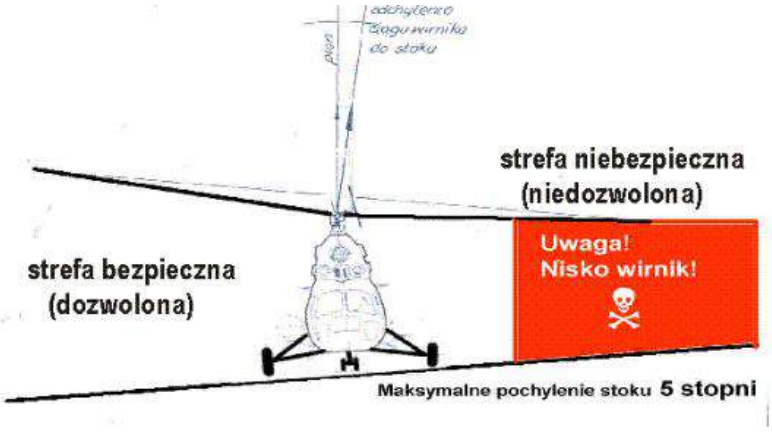

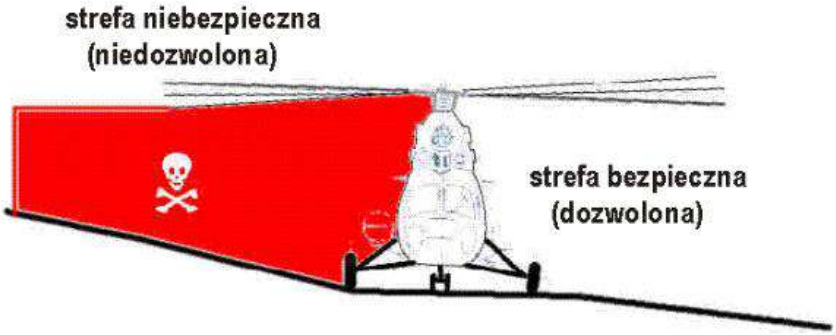

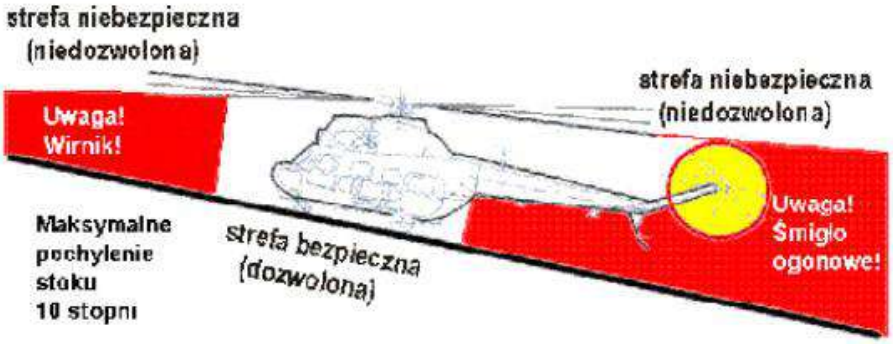

Opracował:

Dowódca Załogi por. pil. Dominik WARDA